Справочник Крепиона · Превью · Действует · 2021-11

DIN 917

Гайки шестигранные колпачковые низкие

Низкая колпачковая гайка закрывает конец винта или шпильки неглубоким сферическим торцом. Для M12 полный габарит по высоте 16 мм, у высокой DIN 1587 — 22 мм.

Чертёж DIN 917

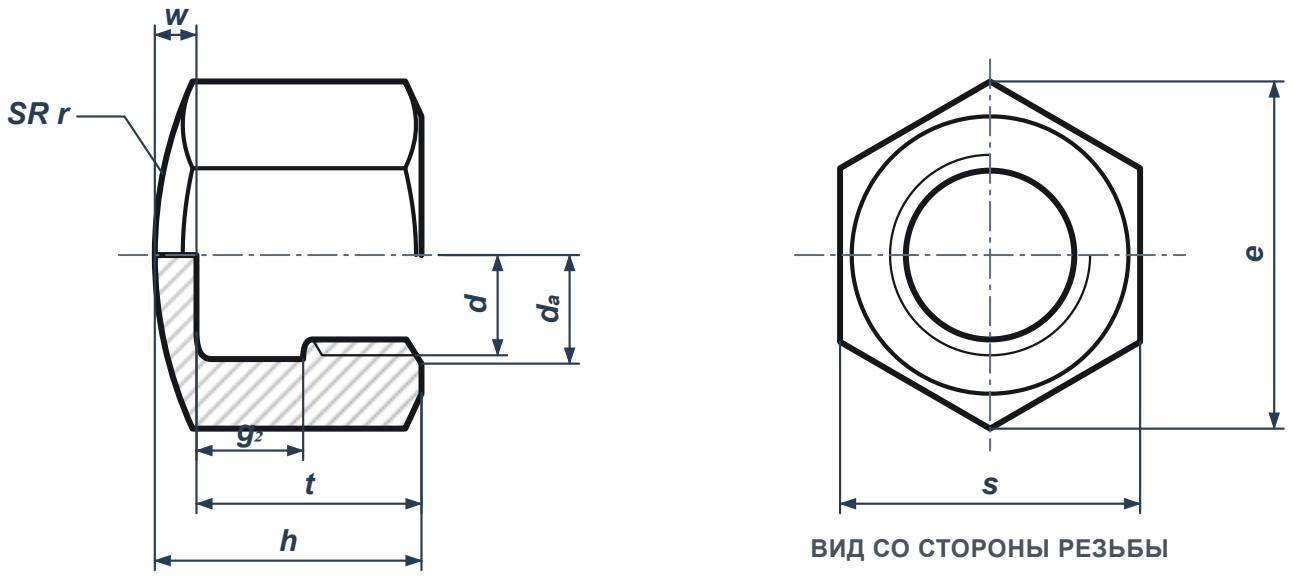

Полуразрез и торцевой вид для M12×1,75 с ключом 18 мм. Геометрия и обозначения по присланному DIN 917:2000-10, рисунки 1–2 и таблица 1. Проточка g_2 показана для крупного шага. Для размеров по действующей редакции сверяйте чертёж поставки.

Размеры, мм

d	P	h	s	r	t, мин.–макс.
M4	0,7	5,5	7	8	4,16–4,64
M5	0,8	7	8	10	4,96–5,44
M6	1	9	10	12	6,71–7,29
M8	1,25	12	13	15	9,21–9,79
M10	1,5	14	17	20	10,65–11,35
M12	1,75	16	19	25	13,15–13,85
M14	2	18	22	28	14,65–15,35
M16	2	20	24	30	16,65–17,35
M18	2,5	22	27	32	18,58–19,42
M20	2,5	25	30	35	20,58–21,42
M22	2,5	28	32	35	21,58–22,42
M24	3	30	36	40	23,58–24,42
M27	3	32	41	50	25,58–26,42
M30	3,5	34	46	60	27,58–28,42

Выборка изделий из открытого техлиста Dueemme Sidol. h — полная высота, s — ключ, r — радиус сферического торца, t — глубина глухого отверстия. Для заказа сверяйте s и глубину по чертежу поставщика.

> На чертеже M12 выполнен под ключ 18 мм по DIN 917:2000-10. У Dueemme Sidol и Bossard BN 154 M12 представлен с ключом 19 мм. Перед заказом укажите требуемый ключ и допустимую высоту. Глубина отверстия t отличается от длины полной резьбы.

Связанные стандарты

Стандарт	Чем отличается при подборе
DIN 1587	Высокий купол. M12: h = 22 мм. У M12 DIN 917 h = 16 мм.
ГОСТ 11860-85	Исполнение 2 — низкая форма. Для M12 H_1 = 16 мм, $l_2 \le 13{,}5$ мм и $l_3 \ge 9$ мм по таблице 2. Сверяйте форму отверстия и длину полной резьбы.
DIN 986	Колпачковая гайка с неметаллической самостопорящейся вставкой.

Где применяют

На крышках оборудования, где выступающий крепёж должен поместиться рядом со стенкой или отбортовкой.

На панелях машин, где нужно закрыть короткий конец шпильки.

На креплениях кожухов при ограниченном зазоре до соседней детали.



Низкая гайка на крышке промышленного корпуса рядом с отбортовкой.

Редакции и изменения

DIN Media указывает для DIN 917:2021-11 резьбы M4–M72 и класс точности A. Выпуск заменил DIN 917:2015-08. В редакции 2021 уточнён выбор исполнения и изменены отдельные длины сбега и проточки в таблицах 1–4. В выпуске 2015 относительно 2000 года исправлены переставленные значения g_2 для двух мелких шагов M18. При переносе размеров проточки из старых чертежей сверяйте обозначение резьбы и редакцию.

В каталоге Крепиона

Каталог гаек Крепиона

Вопросы и ответы

▼ Хватит ли места для DIN 917 M12?

Наружная высота h составляет 16 мм. Дополнительно проверьте запас до кожуха или соседней детали и место для ключа.

▼ Почему гайка может встать до того, как прижмёт деталь?

Выступающий конец винта может упереться в дно. Сверьте его выступание с глубиной глухого отверстия и длиной полной резьбы по чертежу поставки.

▼ Можно ли заменить DIN 917 на ГОСТ 11860-85, исполнение 2?

Сначала сравните диаметр и шаг, высоту, размер под ключ, рабочую резьбу и класс прочности. Для M12 высота совпадает, но для согласования замены нужны размеры отверстия и требования узла.

Источники

Геометрия чертежа — редакция 2000-10 с присланного листа. Статус, область применения и сведения о редакциях сверены по DIN Media. Размеры изделий в таблице приведены по открытым данным производителя.

- DIN Media · DIN 917:2021-11 и перечень изменений
- DIN Media · DIN 917:2015-08 и исправление для M18
- Dueemme Sidol · размеры изделий DIN 917
- Bossard BN 154 · низкие колпачковые гайки
- Росстандарт · ГОСТ 11860-85